RW-Schacht 7022021

Schnitt A - A

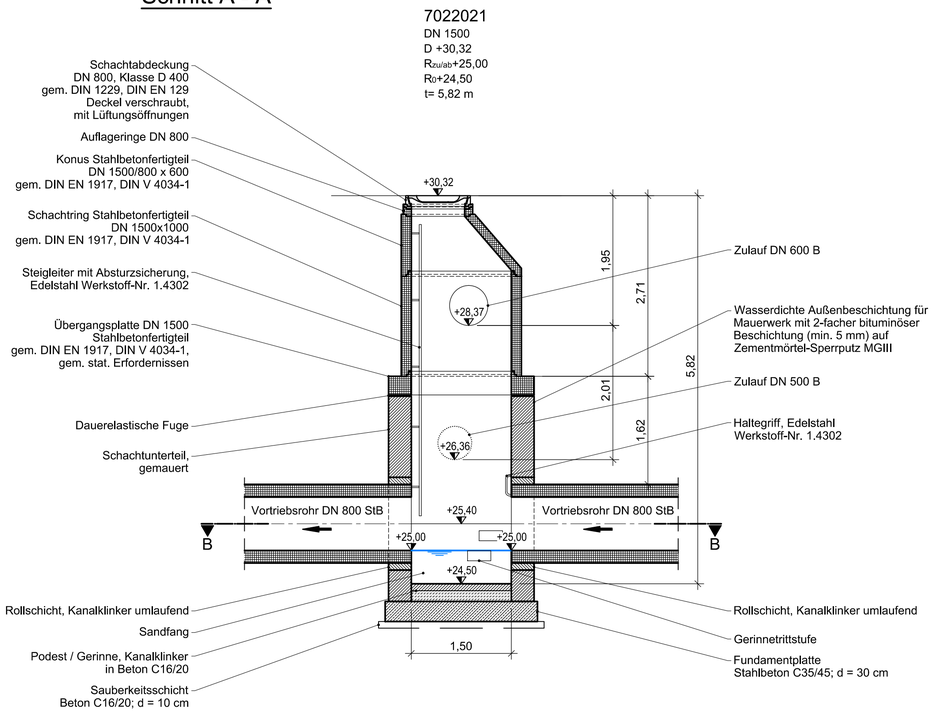

Schnitt B - B

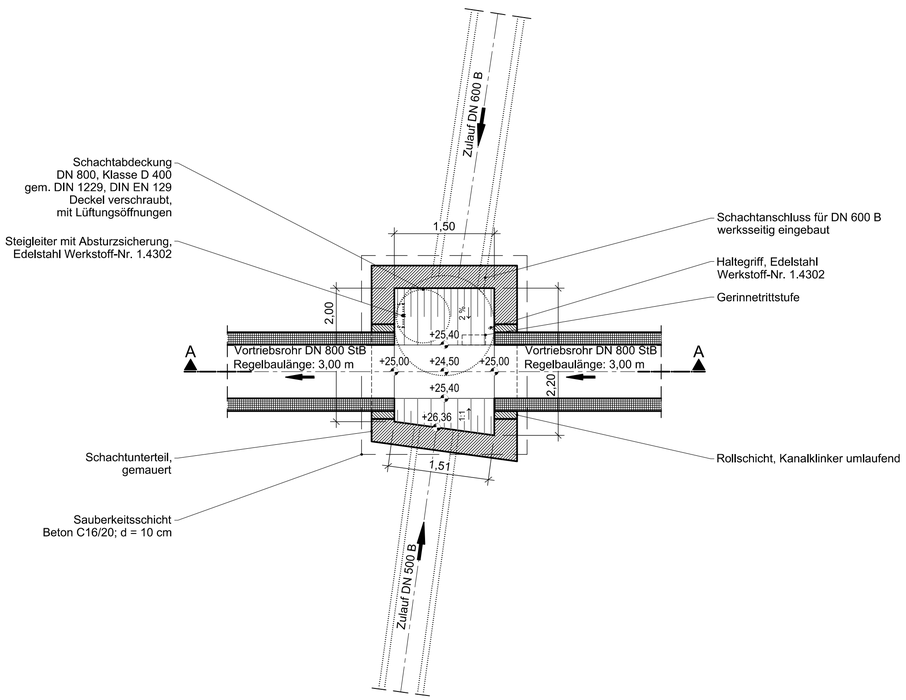

RW-Schacht 1425027

Schnitt A - A

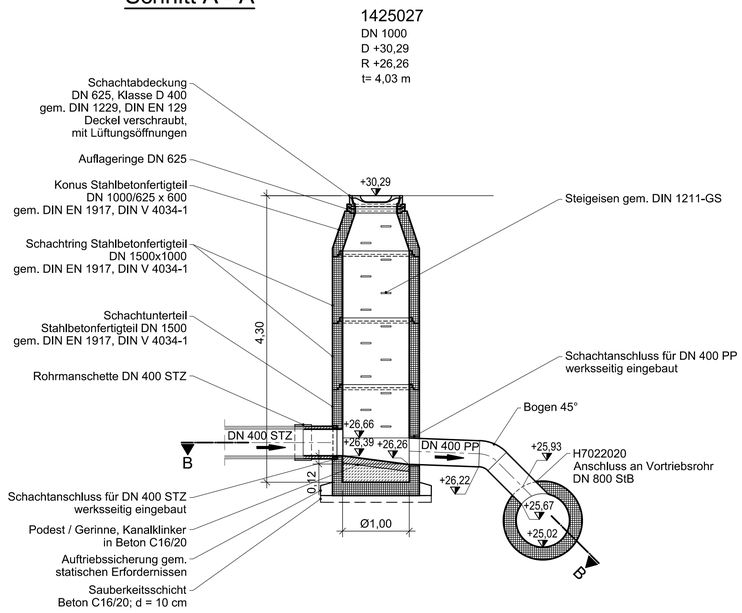

Schnitt B - B

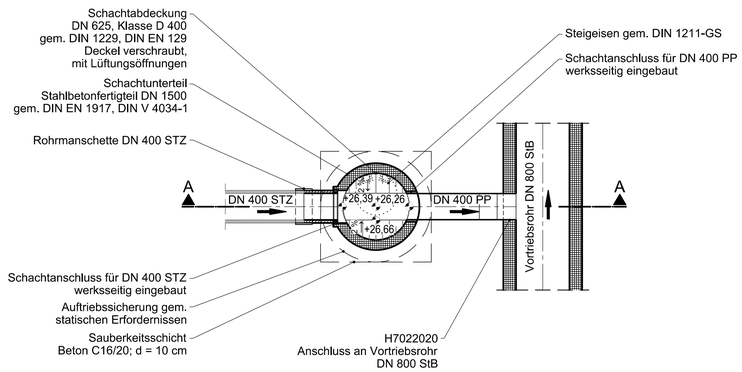

Ausführungshinweis:

Die im Ausführungsplan und im Leistungsverzeichnis gemachten Angaben über Deckel- und Sohlhöhen, Leitungsverläufe, Nennweiten und Materialien sind vor Baubeginn unbedingt an der Örtlichkeit zu prüfen. Dies betrifft insbesondere die Angaben zu den Rohrsohlenhöhen der Anschlussleitungen.

Im Falle von Unstimmigkeiten ist die örtliche Bauüberwachung unverzüglich zu informieren. Bei Abweichungen ist die Ausführung in Abstimmung mit M+O sowie dem Auftraggeber anzupassen.

Hinweis zu Arbeiten innerhalb des FFH-Gebietes:
Bei der Waldfläche östlich des Parkplatzes entlang der Mads-Clausen-Straße handelt es sich um ein Natura 2000-Gebiet, einem Flora-Fauna-Habitat-Gebiet (FFH). Arbeiten in diesem Bereich haben unter strenger Beachtung der Vorgaben des Landschaftspflegerischen Begleitplans und einer maximalen Reduzierung des Eingriffes in den Naturraum zu erfolgen.
Die Wahl der Arbeitsgeräte und des Bauverfahrens ist entsprechend anzupassen. Zusätzlich sind Maßnahmen zum Baum- und Wurzelschutz in Abstimmung mit einem baumpflegerischen Fachbetrieb erforderlich, um den Erhalt des Baumbestandes sicherzustellen!

Zur Ausführung freigegeben:
für das TBZ-Flensburg:

_____
(Herr Faßhauer, Herr Völzke)

INDEX	ÄNDERUNG	GEZEICHNET	DATUM
B	Tieferlegung der Vortriebsstrecke	Dusold	27.05.2026
A	Schachtnummern angepasst und Bemaßung ergänzt	Dusold/Bartels	07.01.2026

BAUHERR
Technisches Betriebszentrum AöR
Schleswiger Straße 76, 24941 Flensburg

MASSNAHME
Verrohrung des Gewässers "Lachsbach"
und Neubau der RW-Kanalisation in der Mads-Clausen-Straße

PLANINHALT
Detalsl Schächte 7022021 und 1425027

LEISTUNGSPHASE		MASSSTAB	PLAN-NR.	PROJEKT-NR.
Ausführungsplanung		1: 50	Anl. 5.15	A24-030
BEARBEITET	GEZEICHNET	DATUM	GEPRÜFT	VERFASST
Bartels	Dusold	10.12.2025	11.12.2025 gez. i.A. Angsten	11.12.2025 gez. Armgort

MASUCH + OLBRISCH
Ingenieurgesellschaft für das Bauwesen mbH
Gewerbering 2
22113 Oststeinbek b. Hamburg
Telefon 040 / 713004 (0)
Telefax 040 / 713004 10
Internet www.moingenieure.de
eMail mo@moingenieure.de

Plangröße: 772 x 520 mm M:\@MO\A24-030 Gewässerverrohrung Am Lachsbach Flensburg\CAD\Schnitte\Detail\MO\A24030_05_EW_DT_Stein-und Zeißbauprofile.dwg\Anl. 5.15 Schachtnisse\a4 1:50\27.05.2026\13:06\m.duscki